FACHADA EASYWALL

COMBINACIÓN DE LAMA PLANA 78 y 177x30 CON LA SERIE V

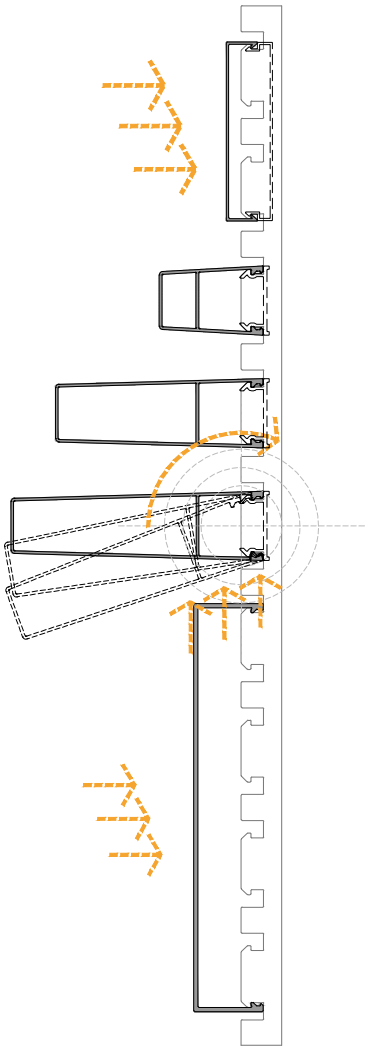

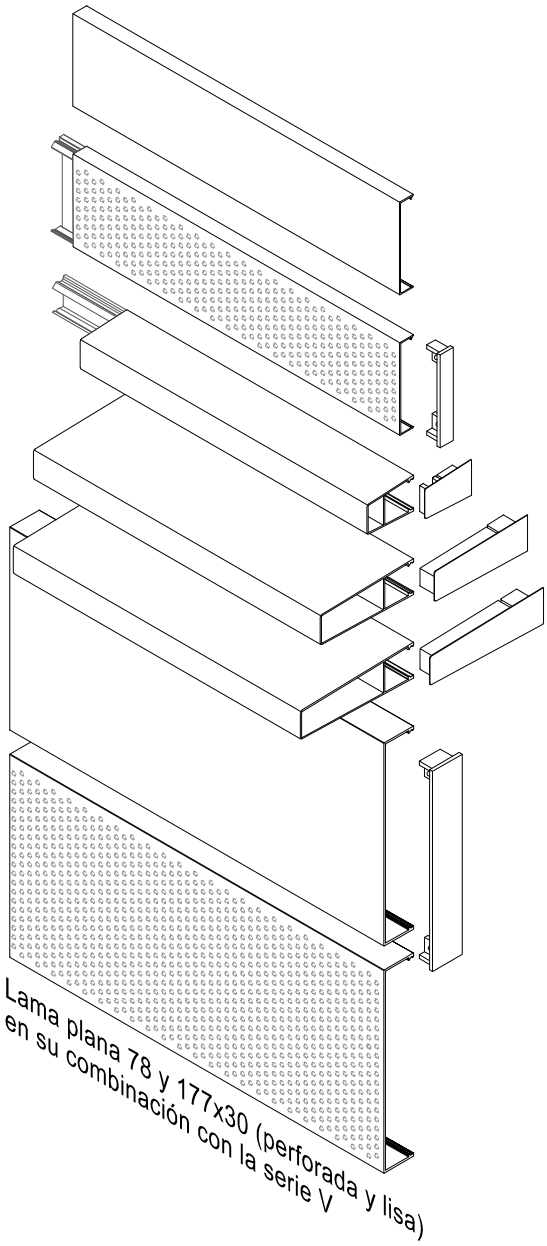

Departamento técnico Simpleyfácil ®
Taller de especificación

Revisó:
Revisó:

Nombre de proyecto:
Localización:
Persona a cargo:

Fecha: Octubre 2020
Cotas: Milímetros mm.

simple architectural® by simpleyfácil

FACHADA EASYWALL

DETALLE LAMA PLANA 78 Y 177x30 EN SU COMBINACIÓN CON LA SERIE V

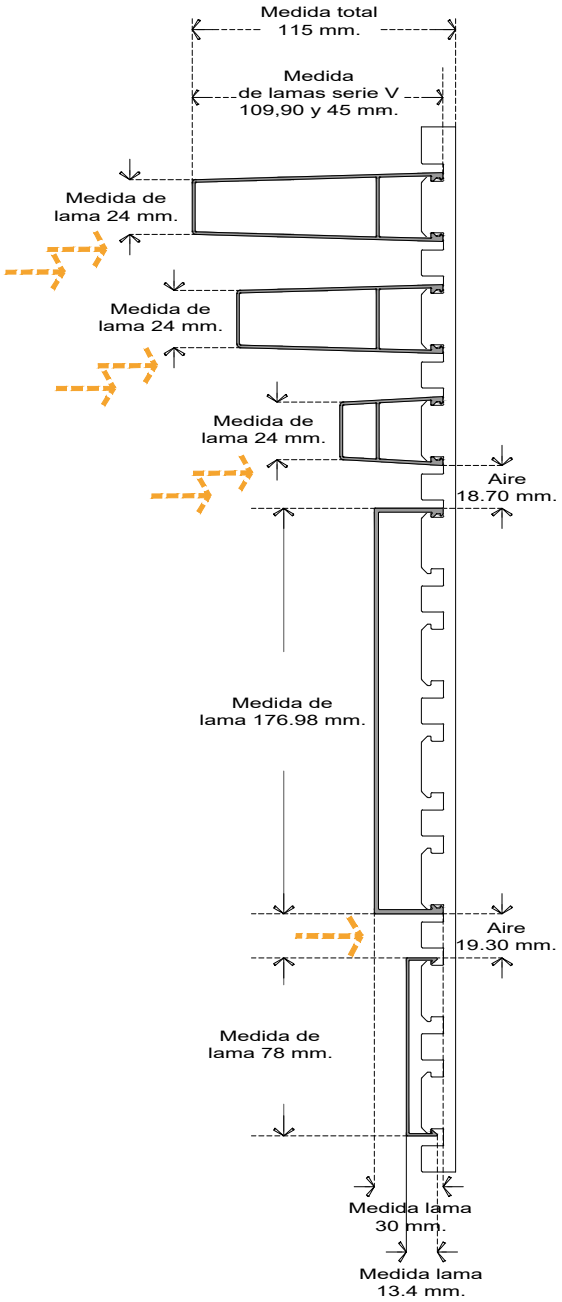

Departamento técnico Simpleyfácil ®

Taller de especificación

Nombre de proyecto:

Localización:

Persona a cargo:

Revisó:

Revisó:

Fecha: Octubre 2020

Cotas: Milímetros mm.

simple architectural® by simpleyfácil

FACHADA EASYWALL

OPCIONES DE INSTALACIÓN DE SOPORTES, COMBINACIÓN LAMA PLANA 78 Y 177x30
EN COMBINACIÓN CON LA SERIE V

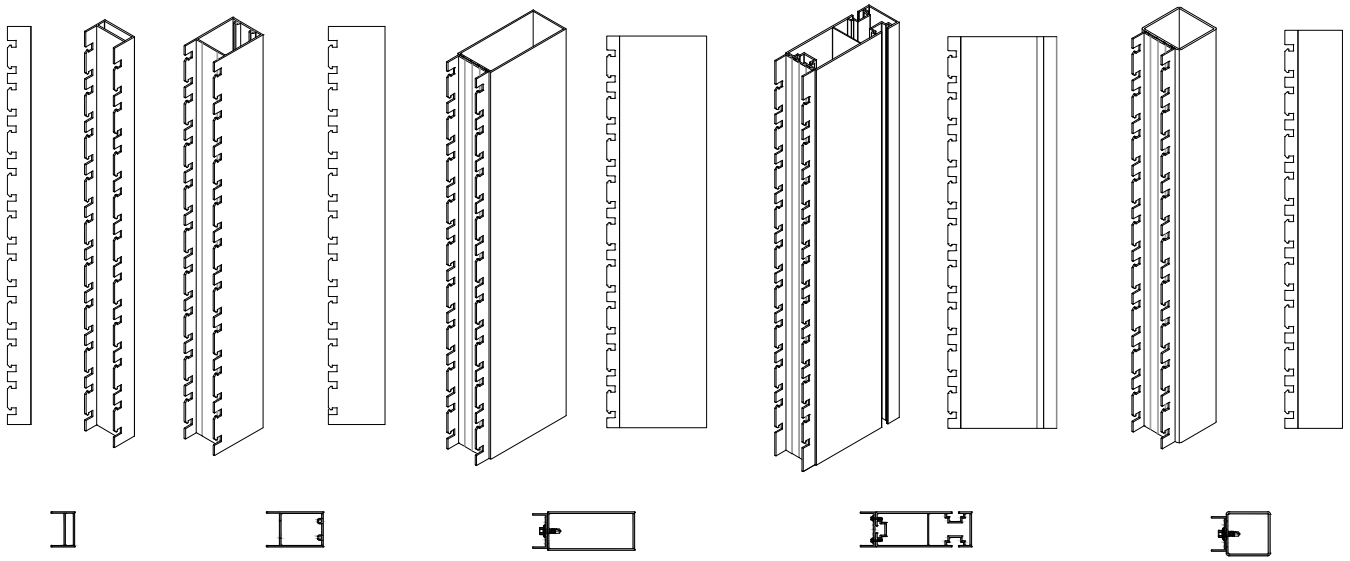

Opción Perfil tipo A — Troquel paso V1

Opción Perfil tipo B — Troquel paso V1

Opción Perfil tipo C — Troquel paso V1

Opción Perfil tipo D — Troquel paso V1

Opción Perfil tipo E — Troquel paso V1

Distancias para instalación de soportes estructurales

Nm	Opción de soportes estructural	Distancia máxima (DA)	Distancia máxima (DV)
A	Perfil básico RM troquelado, revestimiento muros	1300 mm.	1000 mm.
B	Soporte (T) 65X40 con area troquelada	2200 mm.	1000 mm.
C	Soporte básico 100X44 con perfil adaptador	3300 mm.	1000 mm.
D	Soporte básico de fachada 110X40 con perfil adaptador	4000 mm.	1000 mm.
E	Perfil adaptador anclado a estructura en obra	>3300 mm.	1000 mm.

1	Escuadra de alumino 4 x 4 x 1/4"
2	Escuadra de aluminio 2 x 4 x 1/4"
3	Escuadra de aluminio 2 x 2 x 1/4"

Nm	Nomenclatura u opción de soporte estructural
DA	Distancia máxima entre anclajes o escuadras
DV	Distancia máxima entre soportes estructurales
VV	Máximo voladizo vertical (soporte) 500 mm.
VH	Máximo voladizo horizontal (lama) 200 mm.

Anclaje a obra escuadra tipo

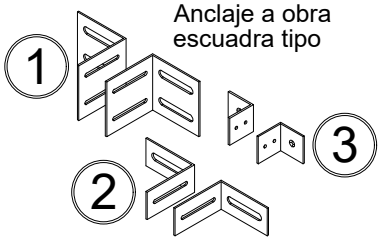

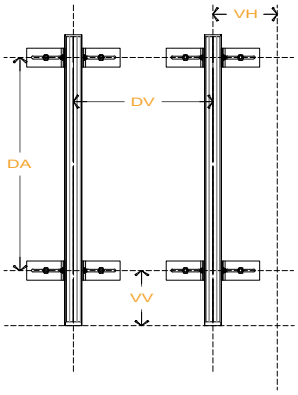

Departamento técnico Simpleyfácil ®
Taller de especificación

Revisó:
Revisó:

Nombre de proyecto:
Localización:
Persona a cargo:

Fecha: Octubre 2020
Cotas: Milímetros mm.

simple architectural® by simpleyfácil

FACHADA EASYWALL

ANCLAJE A LOSA SOPORTE ESTRUCTURAL 100 x 44 mm. LAMA PLANA 78 Y 177x30 (LISA Y PERFORADA) EN SU COMBINACIÓN CON LA SERIE V

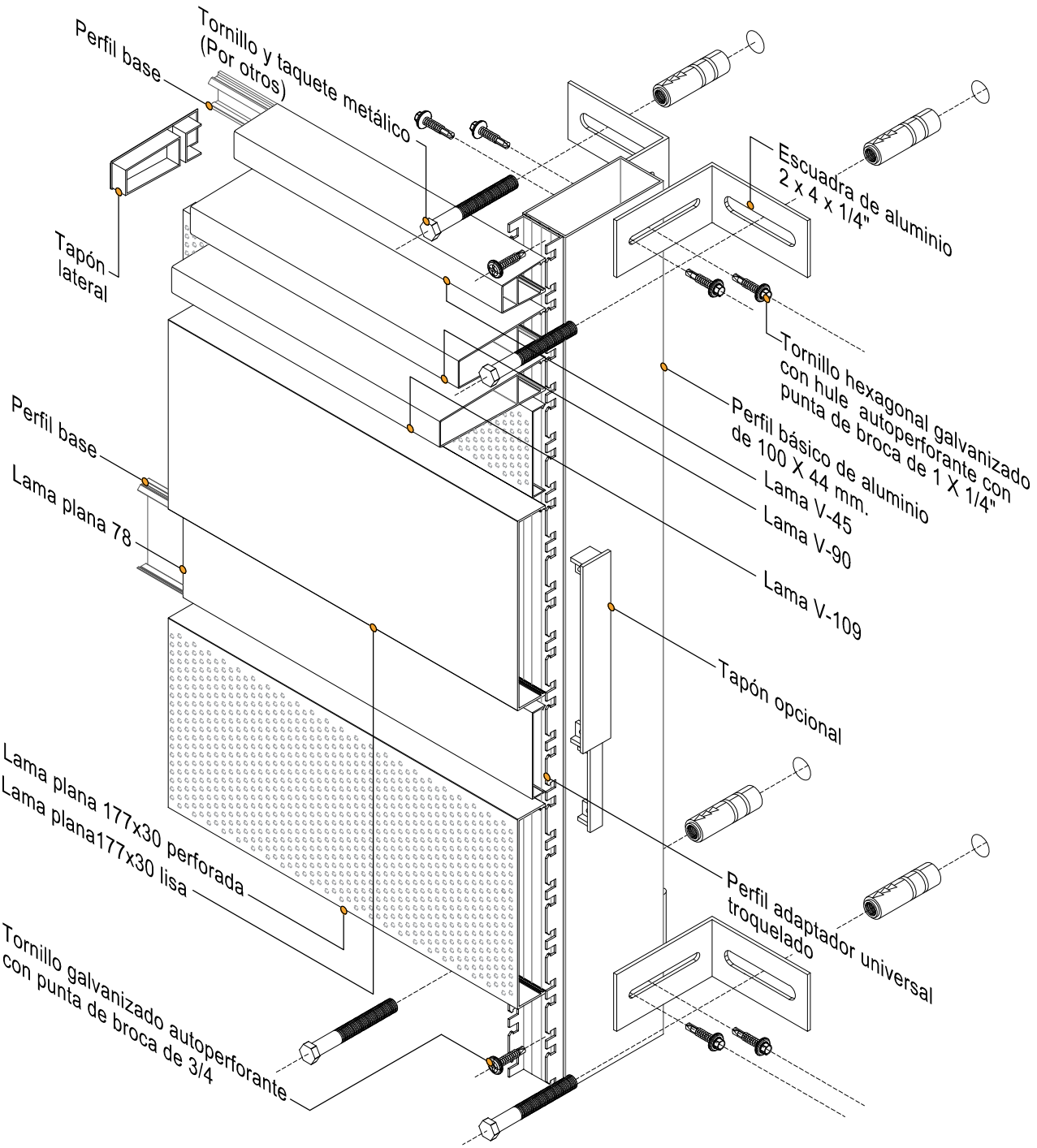

Departamento técnico Simpleyfácil ®
Taller de especificación

Revisó:
Revisó:

Nombre de proyecto:
Localización:
Persona a cargo:

Fecha: Octubre 2020
Cotas: Milímetros mm.

simple architectural®
by simpleyfácil

FACHADA EASYWALL

ANCLAJE A SUB ESTRUCTURA SOPORTE ESTRUCTURAL (T) 65 x 40 mm. LAMA PLANA 78 Y 177x30 (LISA Y PERFORADA) EN SU COMBINACIÓN CON LA SERIE V

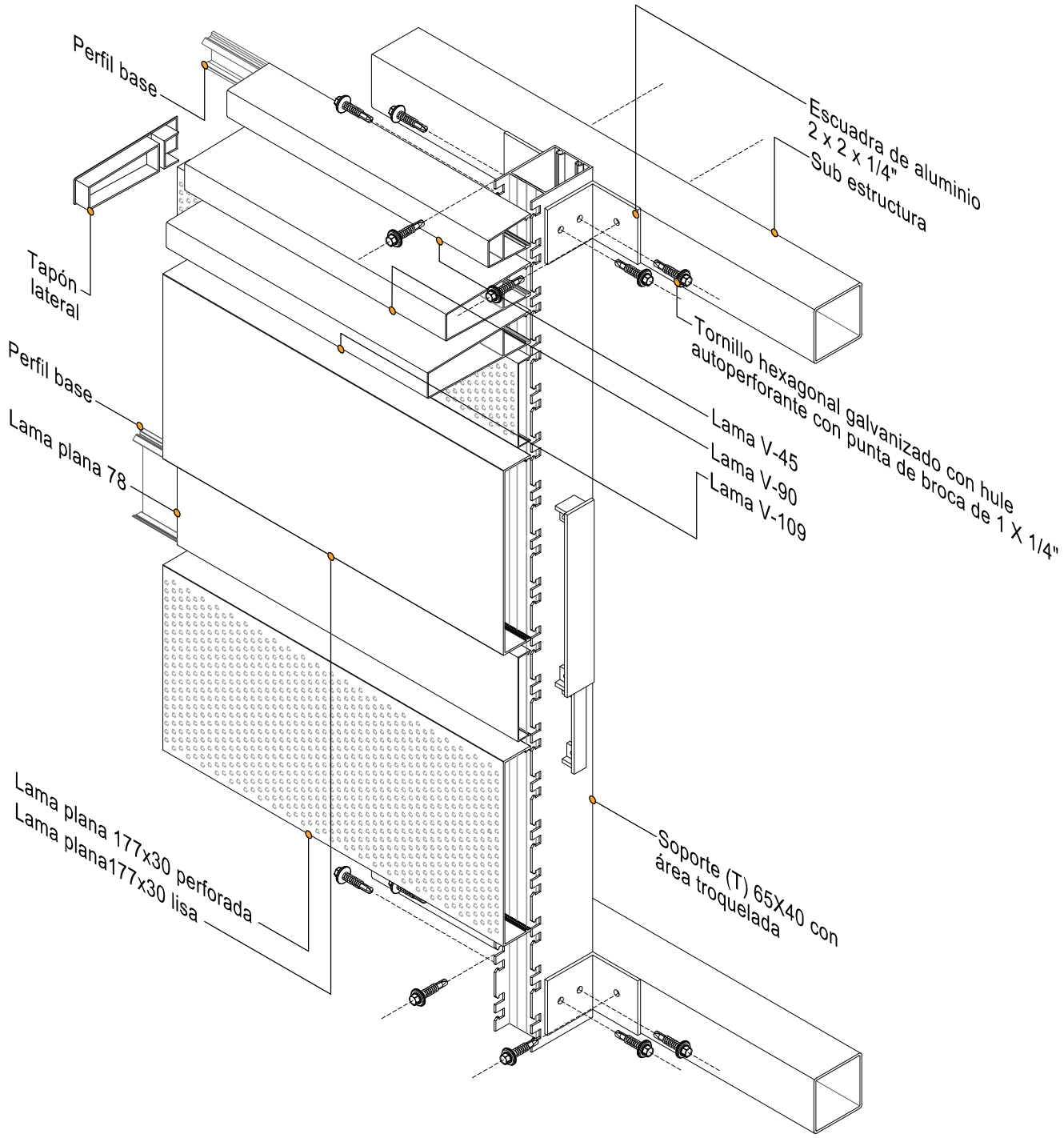

Departamento técnico Simpleyfácil ®
Taller de especificación

Revisó:
Revisó:

Nombre de proyecto:
Localización:
Persona a cargo:

Fecha: Octubre 2020
Cotas: Milímetros mm.

simple architectural® by simpleyfácil

FACHADA EASYWALL

ANCLAJE A LOSAS SOPORTE ESTRUCTURAL 110 X 40 mm.
LAMA PLANA 78 y 177x30 (LISA Y PERFORADA) EN SU COMBINACIÓN CON LA SERIE V

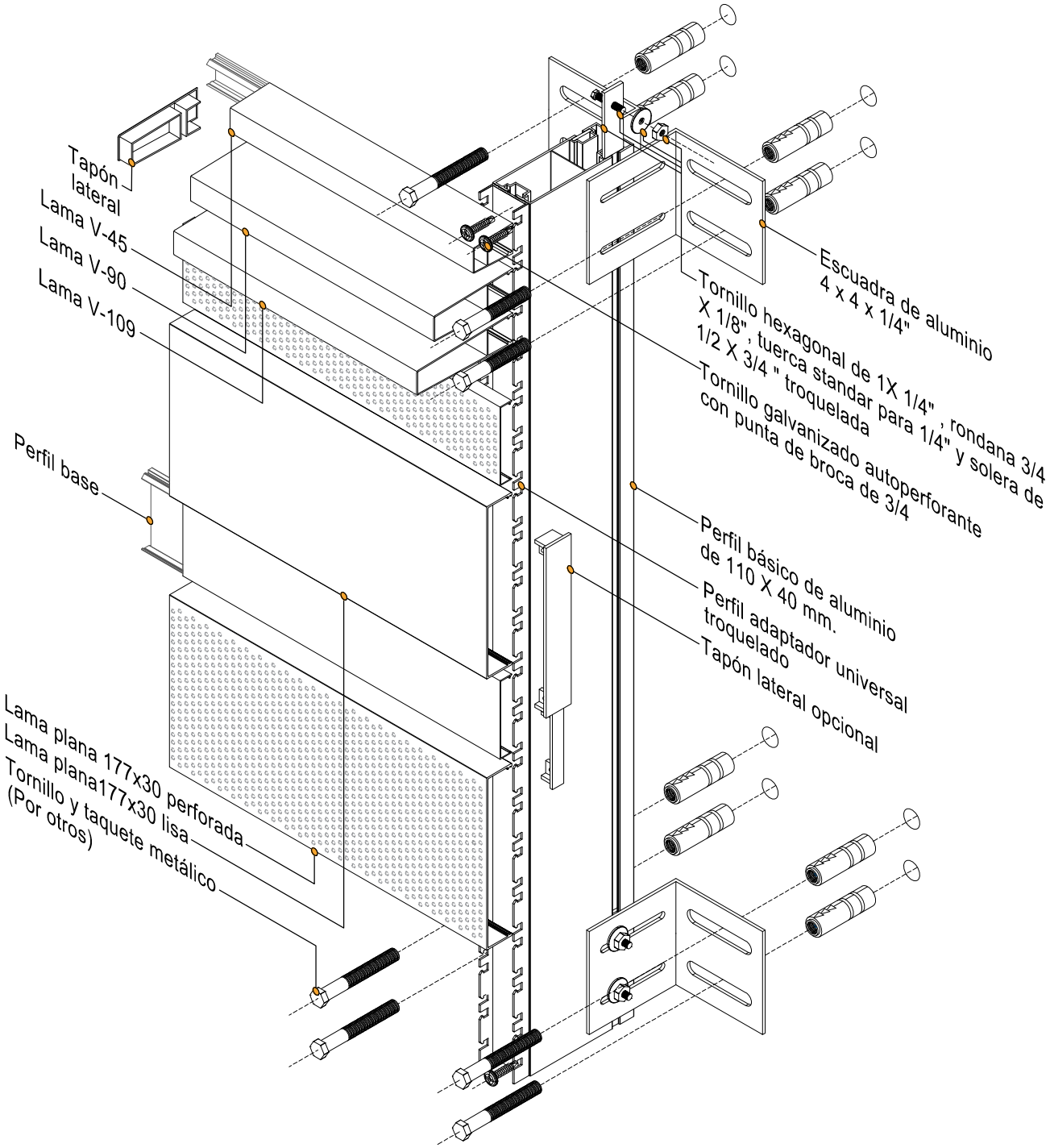

Departamento técnico Simpleyfácil ®
Taller de especificación

Revisó:
Revisó:

Nombre de proyecto:
Localización:
Persona a cargo:

Fecha: Octubre 2020
Cotas: Milímetros mm.

simple architectural® by simpleyfácil

FACHADA EASYWALL

PROPUESTA DE FACHADA VENTILADA, COMBINACIÓN LAMA PLANA 78 Y 177x30 Y LA SERIE V

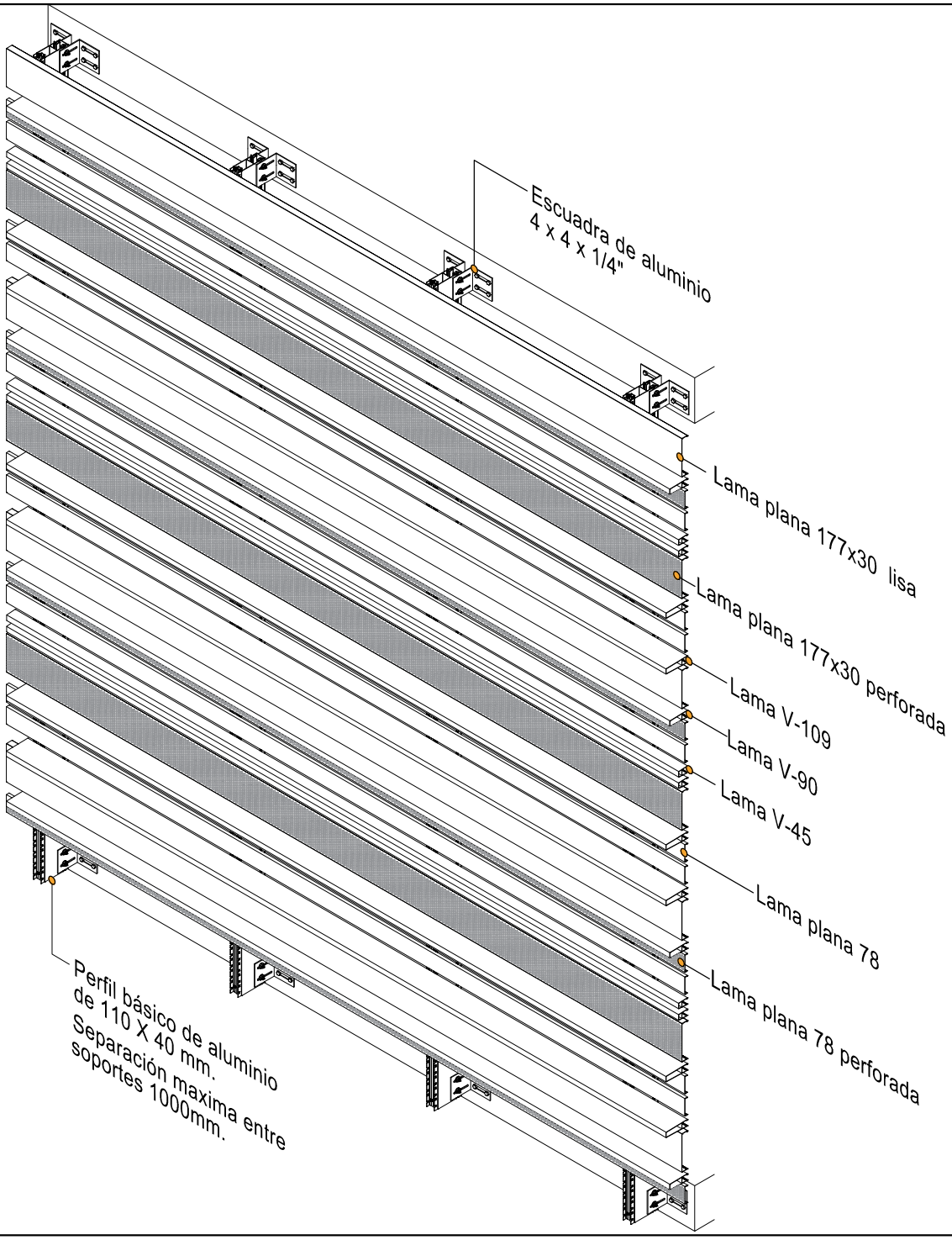

Departamento técnico Simpleyfácil ®
Taller de especificación

Revisó:
Revisó:

Nombre de proyecto:
Localización:
Persona a cargo:

Fecha: Octubre 2020
Cotas: Milímetros mm.

simple architectural ®
by simpleyfácil